位置決めブロック取り付け時のご指定方法

SA-Ⅲ-OHS型、SA-RⅡ型、DBR型、CAS-OHS型は
位置決めブロックによる回り止めが必要です。ページ下部の寸法表をご利用下さい。

位置決めブロック確認図

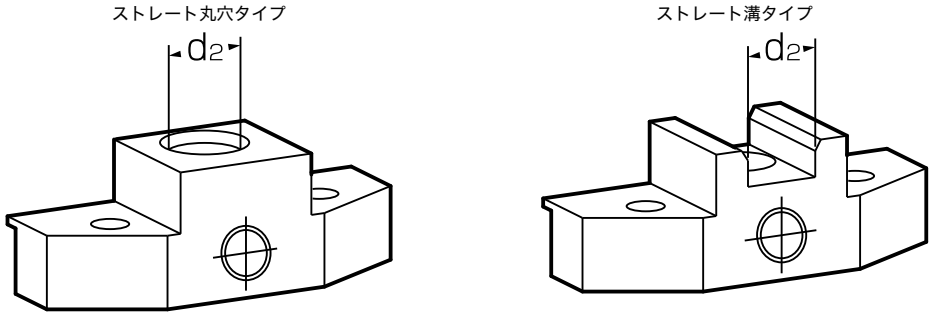

機械主軸に取り付け時

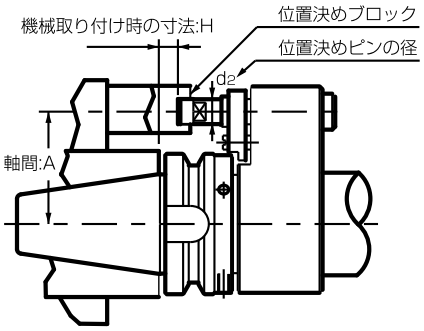

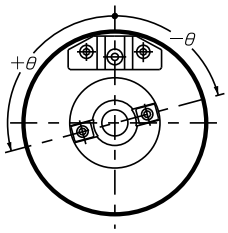

タップ側から見てドライブキーの位相が
位置決めピンから左回りに＋θとする。

位置決めブロック取り付け寸法表

弊社製品名			
ご使用機械	メーカー名		
	型式		
	シャンク	BT（　　）	HSK-A63※
位置決めブロックタイプ		丸穴タイプ（d_2=18・20・その他＿＿＿＿mm）	
		溝タイプ（d_2=18・その他＿＿＿＿mm）	
軸間:A		mm	
取り付け時の寸法:H			
主軸ドライブキーとの位相:θ		※HSK-A63の場合：（　　）mmのドライブキーに対して	

位置決めブロックが取り付いていない機械につきましては、ご相談下さい。

【備考】